学習日　　月　　日

２４	「円周」 １００m走	年　組　番 名前（　　）

とも子さんの学校の校庭は、１００ｍ走のためのコースをまっすぐにかけないので、下の図のように、半円を使ってコースを作ります。しかし、スタートラインとゴールラインを同じにすると、外側を走るＢコースのきょりが長くなってしまいます。そこで、ＢコースのスタートラインをＡコースのスタートラインより前へずらして、走るきょりを同じにしようと考えました。

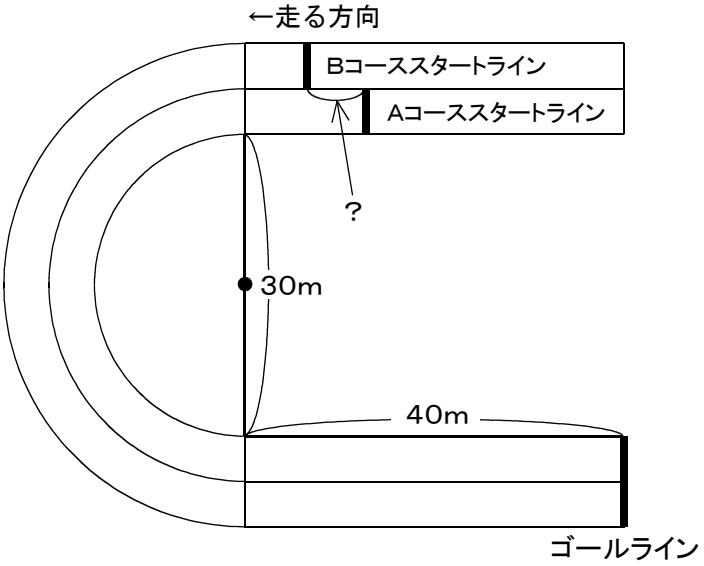

ＡコースとＢコースどちらのコースのはばもすべて１ｍで、内側の線の長さが１００ｍになるようにするには、Ｂコースのスタートラインを、Ａコースのスタートラインより何ｍ前へずらすとよいでしょうか。考え方を言葉や式を使ってかきましょう。

考え方

答え　　ｍ前へずらすとよい

ここから下は先生がチェックをします。（どちらかあてはまるほうに必ず☑）

□　自分の考えを分かりやすくかけています。より分かりやすくかけるように努力しよう。

□　自分の考えをかこうとがんばっています。その態度（たいど）がすばらしい。つづけよう。